NZ9000TM

NZ84T9747VK/UR

Flächenbündiger Muldenlüfter 80 cm, A+*

EAN: 8806090144448

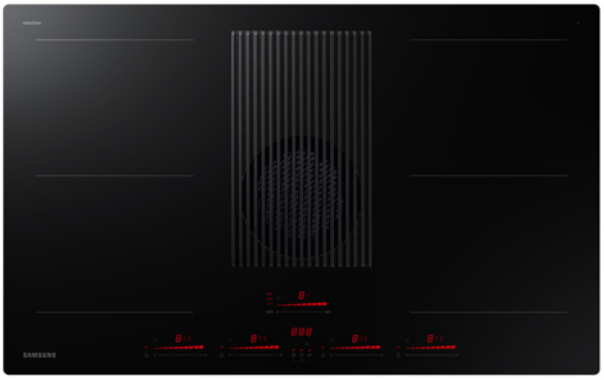

BESONDERHEITEN:

- Temperaturmanager für Warmhalten, Sieden und Braten von Speisen
- Langlebiger Keramikfilter bis zu 5 Jahren
- Spülmaschinengeeigneter Abzugsabdeckung und Fettfilter aus Aluminium
- 4 x Induktionskochzonen/ 2 x Dual Flex Zone
- Energieeffizienzklasse A+

Temperaturmanager für Warmhalten, Sieden und Braten von Speisen

Die Kochstellen mit dem Temperaturmanager erleichtern die perfekte Zubereitung von Speisen, da nach dem Ankochen auf hoher Stufe die Wärmezufuhr automatisch herunterreguliert und gehalten wird. Ein manuelles Hoch- oder Runterregulieren ist nicht nötig, da das Kochfeld dies übernimmt.

Das Automatikprogramm für Braten bietet perfekte Ergebnisse und verhindert, dass Fett oder Öl anbrennt. Das Automatikprogramm für Sieden ermöglicht es Dir, den Kochvorgang zu optimieren, indem Du die Präzisions-Einstellungsmöglichkeiten nutzt. Und das Automatikprogramm für Warmhalten hält Deine Gerichte bei voreingestellten Temperaturen so lange warm, bis Sie bereit sind anzurichten.

Langlebiger Keramikfilter bis zu 5 Jahren

Die Reinigung des Abzugssystems ist besonders effizient, dank der eingebauten Keramikfilter, die mit einer Lebensdauer von max. 5 Jahren deutlich langlebiger ausfällt als gewöhnliche Filter. Die Keramikfilter müssen nur alle 2-3 Wochen bei 200°C im Backofen für 45 Min gereinigt werden umso wieder alle Gerüche binden zu können.

Spülmaschinengeeigneter Abzugsabdeckung und Fettfilter aus Aluminium

Die im Muldenlüfter verbaute Abzugsabdeckung und Fettfilter sind beide aus Aluminium und somit spülmaschinengeeignet. Der Fettfilter bindet die Fette und Öle die während des Kochens anfallen. Der Filter kann nach einer starken Verschmutzung einfach in der Spülmaschine gereinigt werden. Nach erfolgter Reinigung kann der Filter einfach wieder in den Muldenlüfter eingesetzt werden.

*Das für dieses Modell gültige Energielabel weist folgendes Effizienzklassenspektrum auf: A+ (höchste Effizienz) bis F (geringste Effizienz)

SAMSUNG
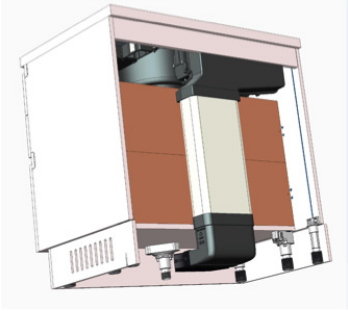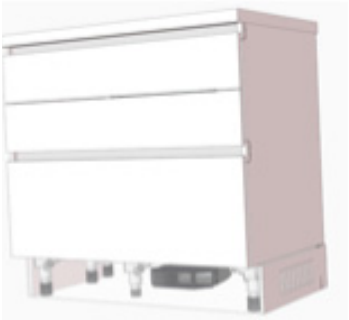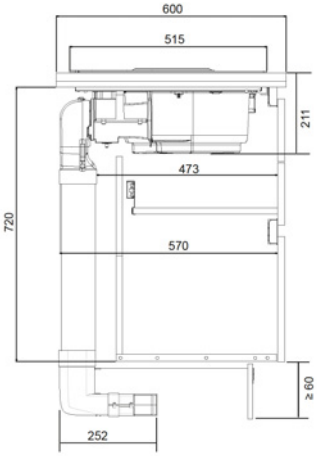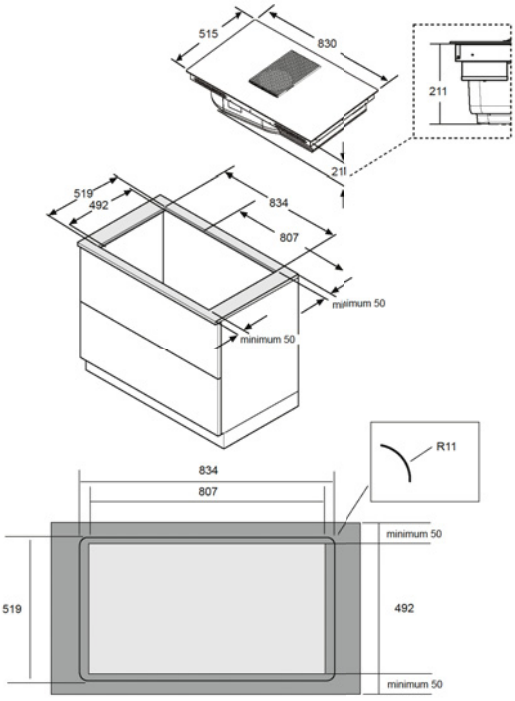
Modell		NZ84T9747VK/UR
Gerätetyp		Flächenbündiger Muldenlüfter 80 cm, A+
EAN		8806090144448
Aussehen		
Farbe		Glaskeramik, Schwarz
Display Beleuchtung		LED, Rot
Steuerung		Sensortasten mit Slider
Flex zone Kochzonen		4
Leistungsstufen		9 + 4 Booster
Leistung		
4 x Flex Zone Kochzone	kW	2.1/3.7 (Booster)
Gesamtleistung	kW	7.4
Durchmesser/Abmessung Kochzone		
Flex Zone Kochzone (einzeln)	Ø mm	110
Flex Zone Kochzone (vorne/hinten kombiniert)	Ø mm	230
Funktionen		
Booster (P)		4
Akkustischer Ton		•
Automatishce Abschaltung		•
Flexfunktion		•
Topferkennung		•
Warmhaltefunktion		•
Temperatur Manager	°C	1° Lev.: 42°C 2° Lev.: 74°C 3° Lev.: 92°C
Timer	Stunde	0–1.59
Pause (Stop & Go)		•
Restwärmeanzeige	°C	>65°
Eier Timer		•
Automatische Kochfeld Abzugsfunktion		•
Spezifikationen für die Abzugsfunktion		
Motor		BLDC
Klasse für fluiddynamische Effizienz		A
Energieefizienzklasse		A+
Luftstrom, max.	m3/h	575
Max. Geräuschpegel	dB(A)	73
Klasse für den Fettabscheidegrad		B
Fettfilter		Waschbarer Aluminium Fettfilter
Abzugstyp		Umluft
Zubehör für die Fensteröffnung		•
Sicherheit		
Kindersicherung		•
Abmessungen		
Ausschnittsmaße (B x T)	mm	807 x 492
Maße (B x H x T)	mm	830 x 515 x 211
Verpackungsmaße (B x H x T)	mm	923 x 536 x 600
Gewicht Netto	kg	27,4
Gewicht Brutto	kg	37,2
Einbauskizze